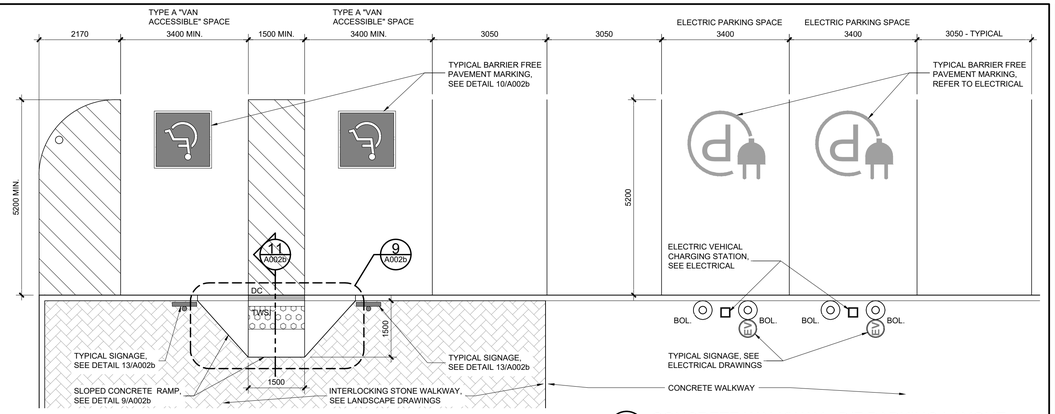

12 A002b CONCRETE WALKWAY - B/F PARKING LAYOUT
SCALE 1:75

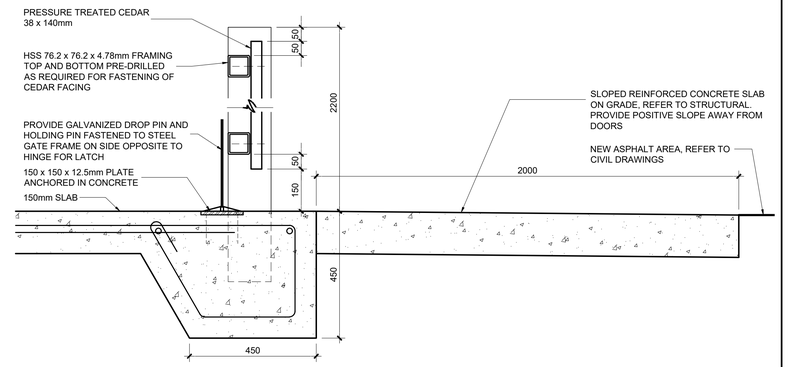

4 A002b GARBAGE ENCLOSURE SECTION DETAIL
SCALE 1:10

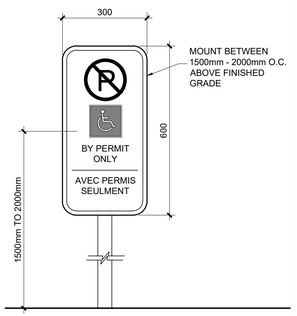

13 A002b BARRIER FREE SIGN
SCALE 1:10

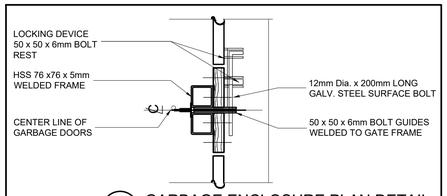

8 A002b GARBAGE ENCLOSURE PLAN DETAIL
SCALE 1:10

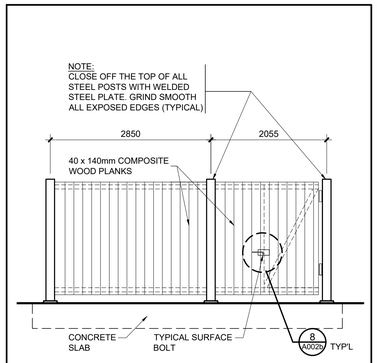

3 A002b GARBAGE ENCLOSURE ELEVATION
SCALE 1:50

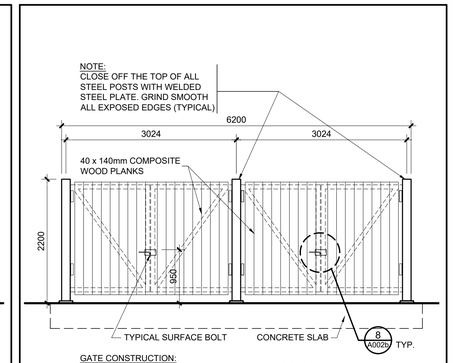

2 A002b GARBAGE ENCLOSURE ELEVATION
SCALE 1:50

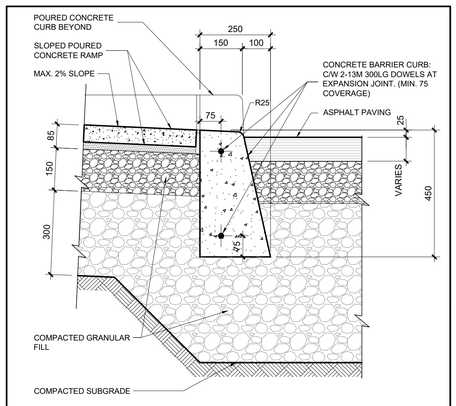

11 A002b DEPRESSED CURB SECTION DETAIL
SCALE 1:10

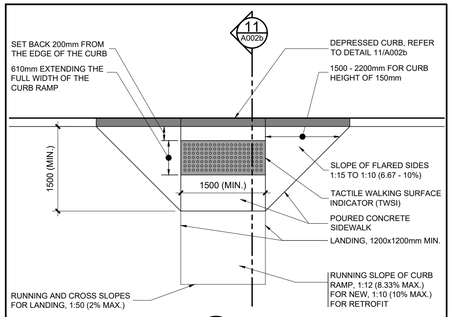

9 A002b DEPRESSED CURB PLAN
SCALE 1:50

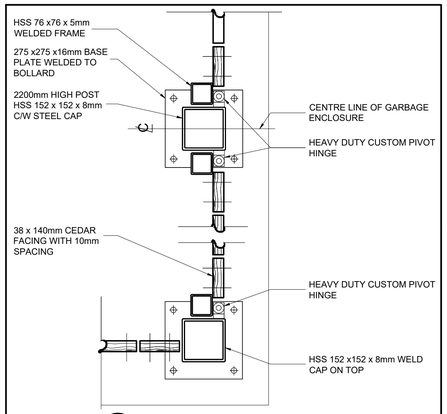

7 A002b GARBAGE ENCLOSURE PLAN DETAIL
SCALE 1:10

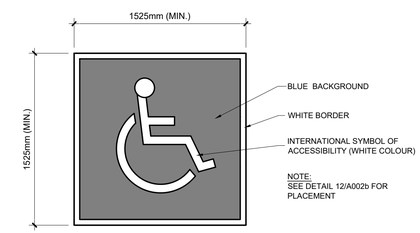

10 A002b BARRIER FREE SYMBOL
SCALE 1:25

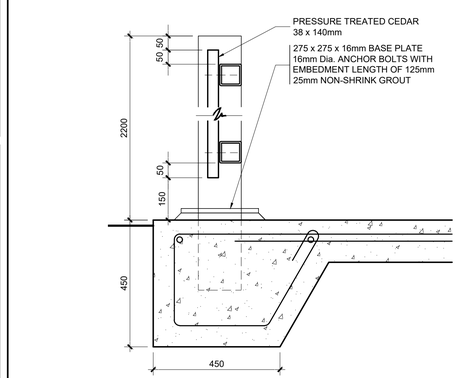

6 A002b GARBAGE ENCLOSURE SECTION DETAIL
SCALE 1:10

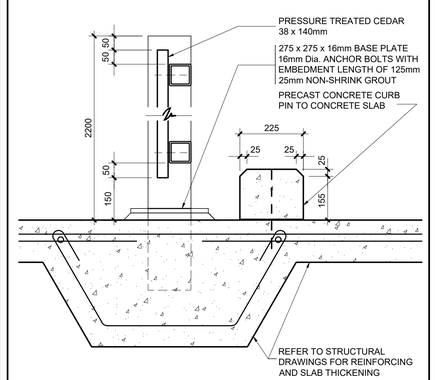

5 A002b GARBAGE ENCLOSURE SECTION DETAIL
SCALE 1:10

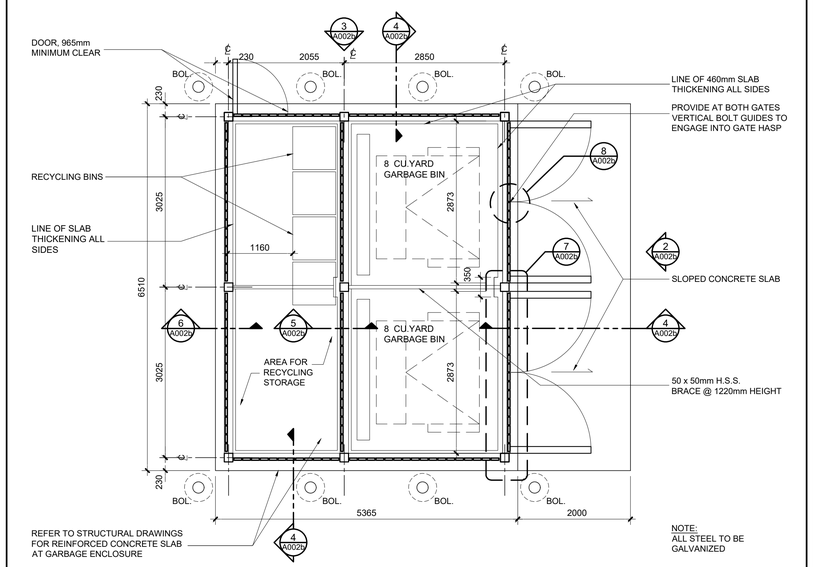

1 A002b GARBAGE ENCLOSURE PLAN DETAIL
SCALE 1:50

Ottawa

INFRASTRUCTURE SERVICES & COMMUNITY SUSTAINABILITY / SERVICES D'INFRASTRUCTURE ET VIABILITÉ DES COLLECTIVITÉS
INFRASTRUCTURE SERVICES BRANCH / DIRECTION D'INFRASTRUCTURE
DESIGN AND CONSTRUCTION DIVISION / DIVISION DE LA CONCEPTION ET DE LA CONSTRUCTION

DEPUTY CITY MANAGER / DIRECTEUR DES SERVICES MUNICIPAUX
DIRECTOR / DIRECTEUR
MANAGER / GESTIONNAIRE

FOR / POUR

INFRASTRUCTURE SERVICES & COMMUNITY SUSTAINABILITY
INFRASTRUCTURE SERVICES
DESIGN & CONSTRUCTION - BUILDINGS

N45 ARCHITECTURE INC.
71 Bank Street, 7th Floor - Ottawa, Ontario, K1P 5N2
tel. 613.224.0095 fax 613.224.9811

KEY PLAN

NUMBER / NUMÉRO	MILESTONE / FAIT SAILLANT	DATE: (Y/M/D) (AA/M/J)	INITIALS / INITIALES
	RE-ISSUED FOR SITE PLAN APPROVAL	2026-01-23	
	ISSUED FOR SITE PLAN APPROVAL	2025-11-06	

DESIGNED BY / CONCU PAR | CHECKED BY / VERIFIE PAR
DRAWN BY / DESSINE PAR | SCALE 1:300

1 A1.1 DRAWING TITLE (DETAIL NUMBER / SCALE / SHEET NUMBER)
PROJECT NORTH

THIS DRAWING IS THE PROPERTY OF THE CITY OF OTTAWA AND ALL COPYRIGHT IS RESERVED. DIMENSIONS ON DRAWING ARE FOR ESTIMATING PURPOSES ONLY. IT IS THE RESPONSIBILITY OF EACH CONTRACTOR AND SUB-CONTRACTOR OR CONSULTANT TO CHECK AND VERIFY ALL DIMENSIONS AND CONDITIONS ON SITE. NOTIFY OWNER OF ANY ERRORS OR OMISSIONS PRIOR TO COMMENCING THE WORK. DO NOT SCALE THE DRAWINGS.

CE DESSIN CONSTITUE LA PROPRIÉTÉ DE LA VILLE D'OTTAWA ET TOUT DROIT D'AUTEUR EST RÉSERVÉ. LES DIMENSIONS UTILISÉES LE SONT À DES FINS D'ESTIMATION SEULEMENT. IL INCOMBE À CHAQUE ENTREPRENEUR, SOUS-CONTRACTANT OU CONSULTANT DE VÉRIFIER TOUTES LES DIMENSIONS ET LES CONDITIONS SUR LE CHANTIER. VEUILLEZ INFORMER LE PROPRIÉTAIRE DE TOUTE ERREUR OU OMISSION AVANT D'ENTAMER LES TRAVAUX. NE DRESSEZ PAS LES PLANS À L'ÉCHELLE.

ARCHITECT / ARCHITECTE
ONTARIO ASSOCIATION OF ARCHITECTS — NATHALIE FOUTHIER — LICENCE 5711

CONSULTANT / EXPERT-CONSEIL

CONSULTANT / EXPERT-CONSEIL

CONSULTANT / EXPERT-CONSEIL

PROJECT / LOCATION / PROJET / ENDROIT

LARRY ROBINSON ARENA
NEW ADDITION

2785 8th LINE ROAD
OTTAWA, ONTARIO

DRAWING / DESSIN

SITE DETAILS

BUSINESS ENTITY / NUMÉRO DE L'ENTITÉ
BUILDING NUMBER / NUMÉRO DU BÂTIMENT

SHEET NO. / FEUILLE No.
A002b

PROJECT NO. / NUMÉRO DE PROJET
CF000533

Plan no. 19399
File no. D07-12-25-0154